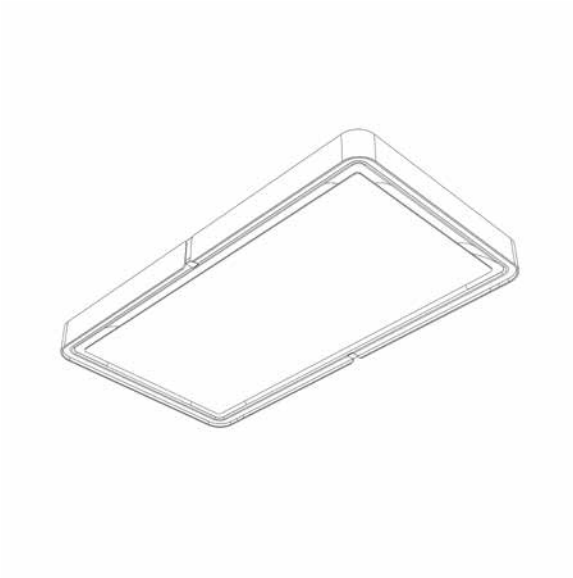

NO Drifts- og installasjonsveiledning

5902 CLOUD

NOVY®

RØROS HETTA®

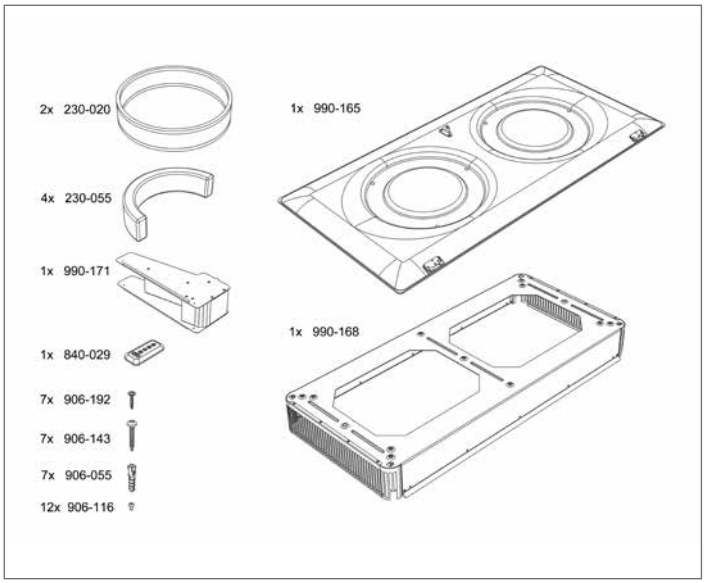
2x 230-020
4x 230-055
1x 990-171
1x 840-029
7x 906-192
7x 906-143
7x 906-055
12x 906-116
1x 990-165
1x 990-168

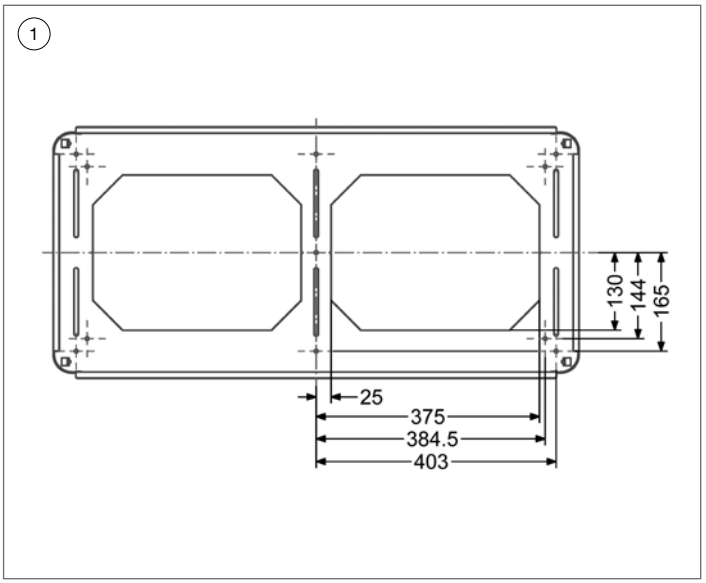
1
130
144
165
25
375
384.5
403

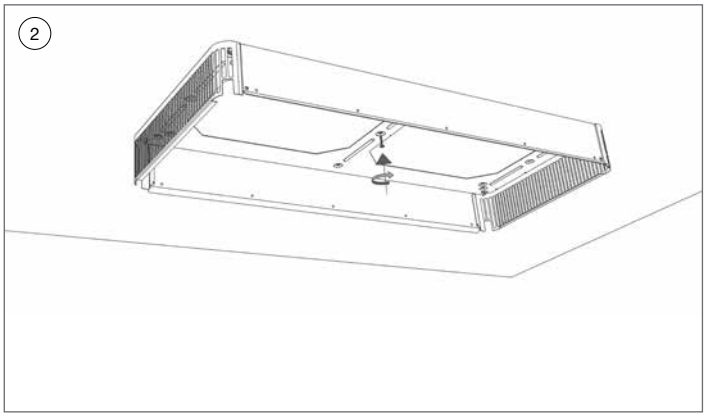
2

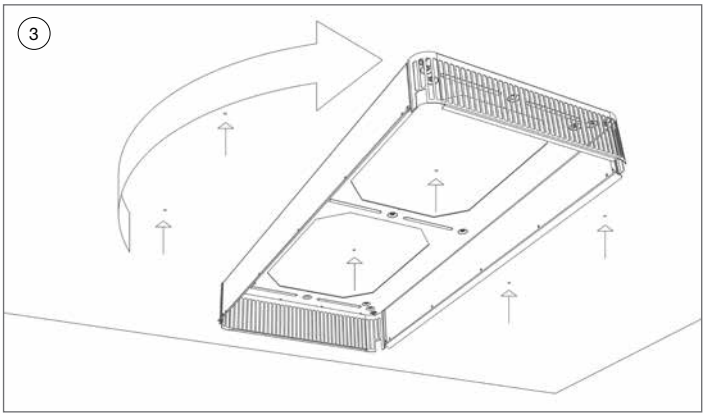
3

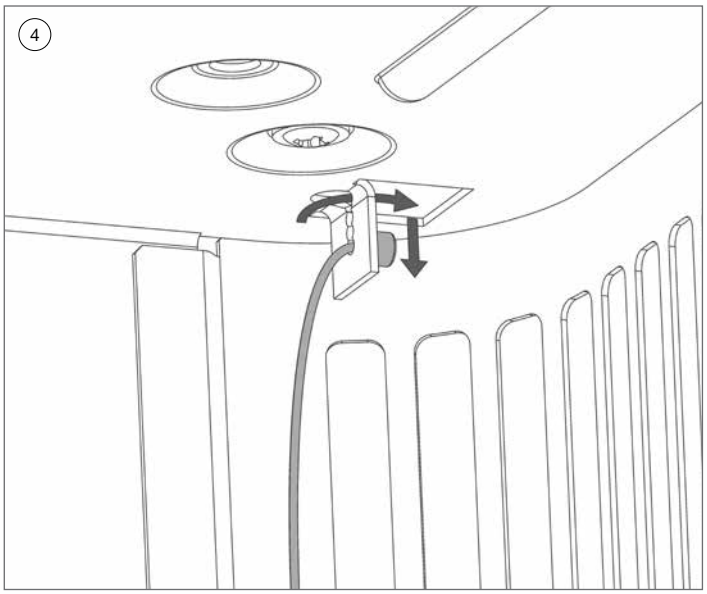
4

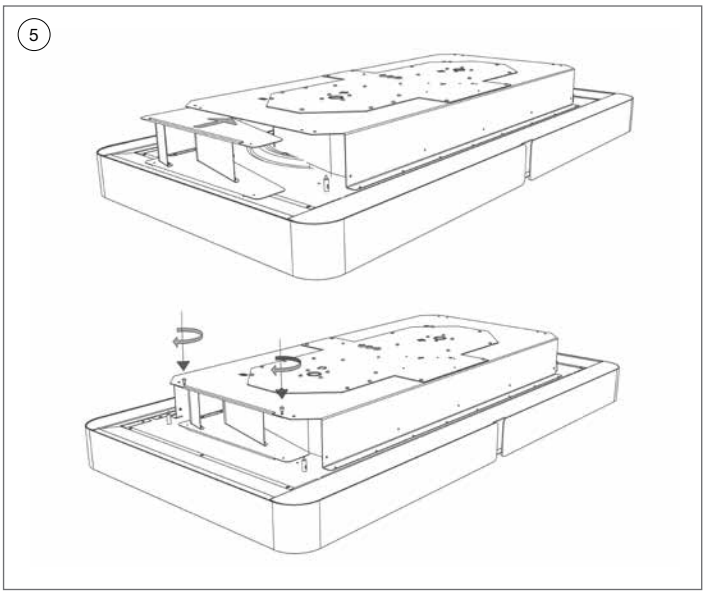
5

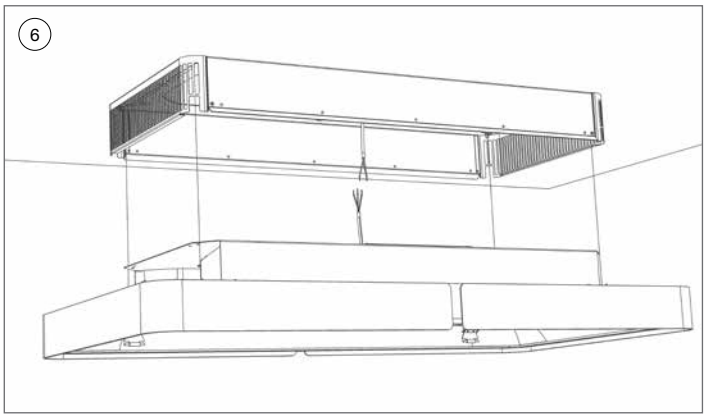
6

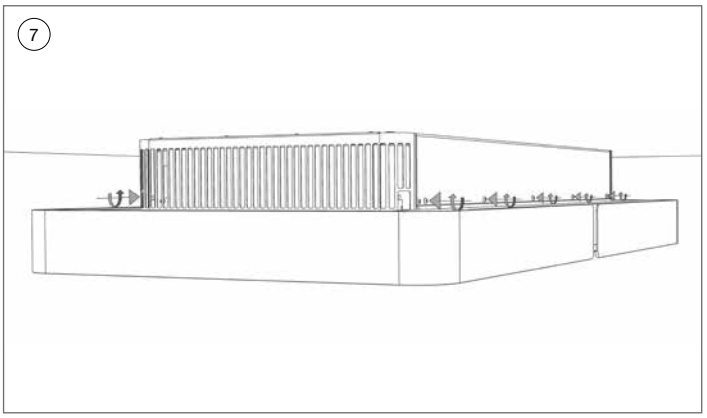
7

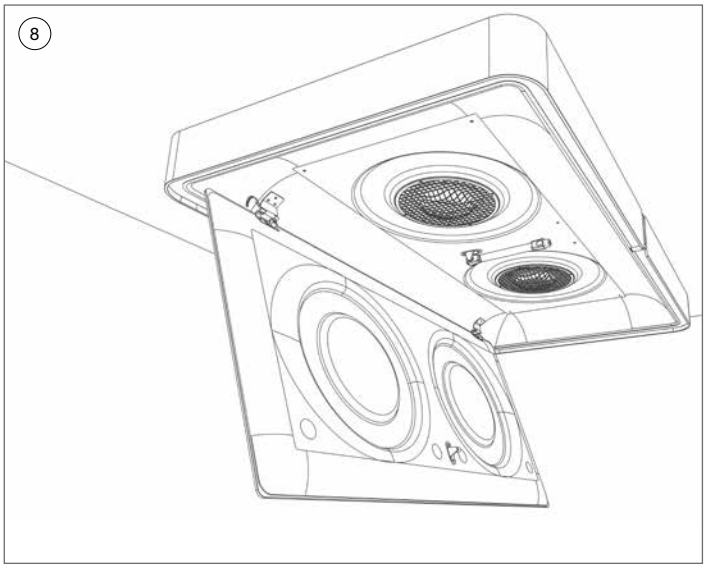
8

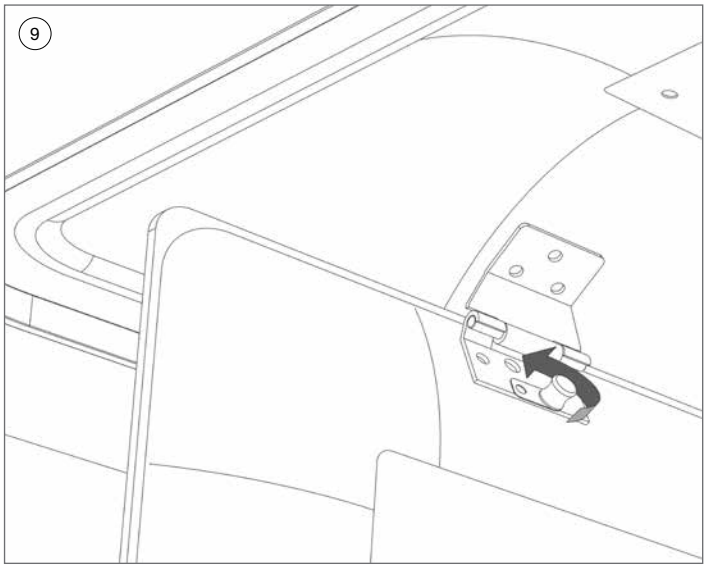
9

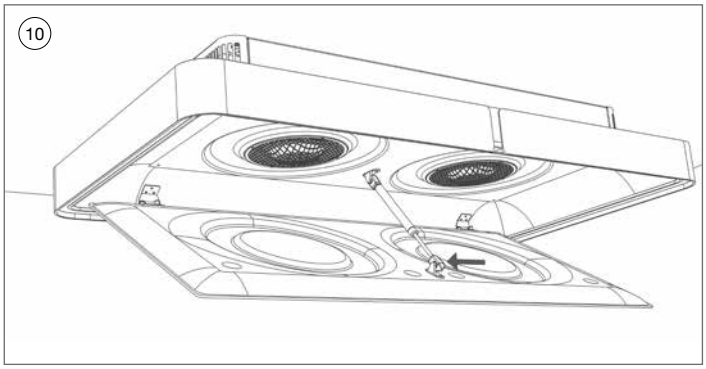
10

GENERELL INFORMASJON

Generelt
Dette er monteringsanvisninger for Novy-enheten som vist på forsiden. Bruksanvisningen leveres separat med denne enheten. Les nøye disse anvisningene før du monterer og begynner å bruke enheten. Det anbefales at en eller flere kvalifiserte personer utfører installasjonen.

Denne bruksanvisningen gjør bruk av ulike symboler. Betydningen av disse symbolene er beskrevet nedenfor.

Symbol	Betydning	Handling
	Indikasjon	Forklaring av en indikator på kjøkkenviften
	Advarsel	Dette symbolet indikerer viktig informasjon eller en farlig situasjon.

Sikkerhet
Vær oppmerksom på følgende informasjon for sikkerhet og montering:
- Installasjon og tilkobling til strøm skal utføres av autorisert personell. Produsenten påtar seg intet ansvar for eventuelle skader som skyldes feil innbygging eller tilkobling.
- Ta enheten forsiktig ut av emballasjen og sjekk den for skader før montering. Ikke monter enheten hvis den er skadet.
- IKKE ta ut kjøkkenviften fra emballasjen uten forberedende trinn. Plasser boksen benken like ved der kjøkkenviften skal monteres. Se beskrivelsen på emballasjen og åpne den på riktig side for å gjøre monteringen enklere.
- Sjekk at alt festemateriell i henhold til tegningene i pkt. 2.2 følger med.
- Enheten er beregnet for husholdningsbruk (tilberedning av mat), og ikke noen annen form for husholdningsbruk, eller kommersiell eller industriell bruk.
- Det elektriske uttaket bør være plassert i skapet hvor kokeenheten er montert.
- Kjøkkenviften er ikke utstyrt med strømbryter. Derfor bør el-installasjonen være utstyrt med strømbryter (topolet bryter eller sikkerhetsbryter med en minimum kontaktavstand på 3 mm).
- Sikkerheten kan kun garanteres hvis enheten er koblet til jord i samsvar med relevante forskrifter.
- Ikke bruk skjøteledning for tilkobling til strømnettet.

Viktig før montering
Side 2 i denne monteringsanvisningen inneholder monteringstegninger. Vær oppmerksom på følgende før du starter monteringen:
- For enklere montering av takenheten, anbefales det at minst 2 personer er involvert.
- Sjekk at taket har tilstrekkelig bæreevne til å tåle vekten av enheten.

InTouch
Med InTouch kan Novy-ventilatoren betjenes fra Novy InTouch induksjonsplate. Kjøkkenviften kan som standard kombineres med InTouch induksjonsplater. Gå inn på nettsiden for de ulike modellene for å se induksjonsplater med InTouch.

INSTALLASJON

Følg monteringstegningene på side 2.

1.

IKKE ta ut kjøkkenviften fra emballasjen uten forberedende trinn. Plasser boksen benken like ved der kjøkkenviften skal monteres. Se beskrivelsen på emballasjen og åpne den på riktig side for å gjøre monteringen enklere.

- Merk midtpunktet for kjøkkenviften. Midtpunktet må være over midten av kjøkkenviften.
- Merk opp midtlinjen i lengderetningen.

Anbefalt monteringshøyde for gass- eller induksjonsplater er min. 650 mm og maks 1600 mm.

Med hensyn til egenvekten på kjøkkenviften, må det sørges for at taket har tilstrekkelig bæreevne.

2
- Ta ut monteringsplaten (990168) fra emballasjen og legg den i midten sett fra kokeplaten mot taket. Sørg for at den oppmerkede midtlinjen er på linje med utskjæringene i monteringsplaten.
- Merk opp, bor ut og fest den midtre skruen på det oppmerkede midtpunktet.
- Ikke stram skruen helt til foreløpig.

Sjekk at det elektriske uttaket er innenfor venstre eller høyre åpning på monteringsplaten.

3.
- Merk opp de 6 festepunktene (i de 4 hjørnene og 2 i midten på langsidene).
- Drei forsiktig monteringsplaten en kvart omdreining for å kunne bore ut de 6 hullene. Drei tilbake monteringsplaten og skru inn de 6 skruene.
- Monteringsplaten er nå festet til taket med 7 skruer.

4.
Det er 4 vaiere festet til kjøkkenviften. - Legg disse 4 ledningene i åpningen på monteringsplaten.

5a.
Minimumsavstanden mellom Clouds venstre og/eller høyre kant og en vegg eller et vindu får ikke være mindre enn 50 cm.

Bruk kun luftlederen (990171) i følgende situasjon:
- Avstanden mellom hettens venstre og/eller høyre kant og en vegg eller et vindu er mellom 50 og 100 cm. Gå ellers videre til trinn 6.
- Ved bruk av luftlederen må det på forsiden der luften blåses ut være en avstand på minimum 100 cm til en vegg.
- Denne lederen sørger for at luften ikke blåses rett ut mot venstre eller høyre, men bøyer av med en 70-graders vinkel mot viftens fremre kant.

5b.
Fest lederen i viften med 2 skruer.

6.
- Kjøkkenviften kan heises opp ved hjelp av vaierne. Lengdejusteringen finnes der vaieren går inn i kjøkkenviften.
- Vaieren kan gjøres lengre ved å trykke på lengdejusteringen. Vaieren låses når du slipper lengdejusteringen. Vaieren kan fortsatt skyves inn. Påse at vaierne er skjult i kjøkkenviften.
- Stopp ca. 10 cm under monteringsplaten.
- Nå kan du koble til strøm. Merk: Montering skal ikke gjøres med strømmen er slått på. Sjekk at strømmen er slått av.

Kjøkkenviften er ikke utstyrt med strømbryter. Derfor bør el-installasjonen være utstyrt med strømbryter (topolet bryter eller sikkerhetsbryter med en minimum kontaktavstand på 3 mm).

Når den elektriske tilkoblingen er ferdig, heis opp eller press kjøkkenviften helt inn i monteringsplaten.

7.
Fest kjøkkenviften i monteringsplaten ved å stramme til de 5 skruene (906-116) i front og i bakkant.

8a – 8b.
- Hekt bunnplaten i hengslene, dette gjør du ved å holde bunnplaten i en vinkel på ca. 90° i forhold til topplaten.
- Hengselet er normalt slik at når du slipper bunnplaten rolig, så blir den hengende med en vinkel på omtrent 87°. Men for å unngå at den skal falle er det obligatorisk å holde fast bunnplaten.

9.
- Sørg for at begge delene er hektet godt inn i hverandre.

10.
- Klikk fast demperen på bunnplaten ved å holde bunnplaten fast med én og betjene demperen med den andre.
- Fjern plasten fra filtrene. Plasser monoblock-filtrene (230055) i aluminiumfettfiltrene (230020).

SERVICE OG REKLAMASJONER

For forbrukerkjøp innrømmer Røros Metall 2 års garanti, og ytterligere 3 års reklamasjonsfrist på alle produkter. Etter 2 år påhviler det kjøper å påvise opprinnelig feil ved produktet. Dvs. at feilen var til stede på leveringstidspunktet.

Det gis ikke garanti på feil og skader som direkte eller indirekte skyldes feilaktig håndtering, montering/elektrisk tilkobling, bruk, vedlikehold eller andre ytre forhold som har skadet produktet. Normal slitasje må påregnes. Eks. lyskilder og filter.

Røros Metall tilbyr service gjennom autoriserte servicefirmaer over hele landet. Alle serviceoppdrag og reklamasjoner skal meldes inn på eget serviceskjema som finnes på http://www.rorosmetall.no/kundesenter/serviceskjema

Dokumentasjon for kjøpsdato og serienummer på produktet skal fremlegges. Servicekostnader for oppdrag som ikke har henvisning fra Røros Metall blir avvist, og kostnader i forbindelse med serviceoppdrag /befaring der reklamasjon ikke blir godkjent faktureres forbruker.

De tas forbehold om eventuelle trykkfeil, prisendringer og endring av produktdetaljer eller tekniske spesifikasjoner.

NOVY nv forbeholder seg retten til å endre oppbygging og priser på produktene sine når som helst, og uten ytterligere varsel.

NOVY nv
Noordlaan 6
B - 8520 KUURNE
Tlf. 056 36 51 00 - Faks 056 35 32 51
E-post: novy@novy.be
http://www.novy.be

RØROS METALL
RM Roros metall AS
Stamphusveien 11, NO-7374 Roros
Tlf. +47 72 40 94 00 / post@rorosmetall.no
www.rorosmetall.no