RØROS HETTA

Panorama

Eksklusiv kogeplade med integreret emhætte til normal udsugning og recirkulation. Ved brug hæves ventilator op bag ved kogepladen. Kan indstilles i 3 højder (10, 20, 30 cm). / Høj lufthastighed / Nem at rengøre i opvaskemaskinen / Induktionskogeplade af høj kvalitet / Hvide skydebeslag / Emhætten er skjult, når den ikke er i brug. / Automatisk overgangsfunktion / Grillfunktion / Tre varmebevarende indstillinger.

Specifikationer	
Varenr:	5913
Bredde:	88 cm.
Lystype:	Ingen belysning
Overflade:	Sort glassplade
Ventilation:	N, R,
Placering:	Gulv og bordplade
Mulighed for integrered komfurvagt:	Nej
Energieffektivitetsklasse:	B
Kapacitet: (med normal udsugning)	200 – 695 m^3/t (8 trin) (EN61691)
Lydniveau: (med normal udsugning)	37 – 65 dBA (EN60704-3)
Aftrækshul diameter, mm:	222 x 88 mm

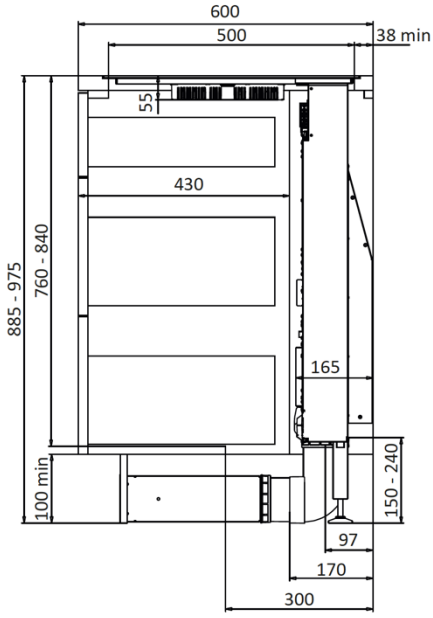

PANORAMA
UTSKJÆRINGSMÅL

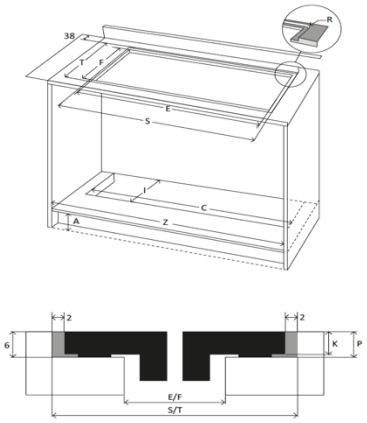

	A	Z	E	F	S	T	C	I	K	R	P
mm	min. 100	min. 860	860	500	884	524	830	300	4	8	6