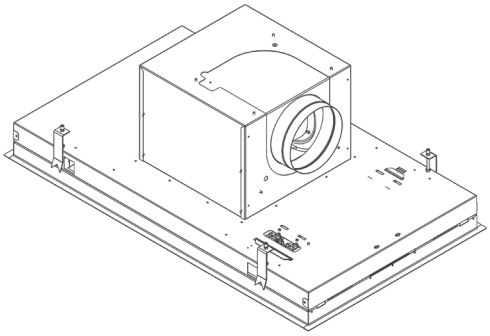

SV Bruks- och monteringsanvisning

5903 SKY B=90 CM STÅL
5904 SKY B=90 CM HVIT
5919 SKY B=90 CM SORT
5905 SKY B=120 CM STÅL
5906 SKY B=120 CM HVIT
5920 SKY B=120 CM SORT

NOVY®
INSPIRED BY QUALITY

RØROS HETTA

5903_6830_110075ROR_MC1

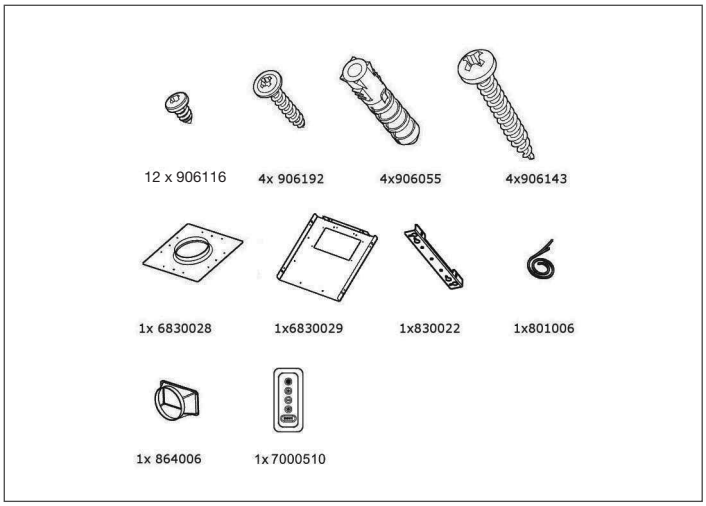
12 x 906116
4x 906192
4x906055
4x906143
1x 6830028
1x6830029
1x830022
1x801006
1x 864006
1x 7000510

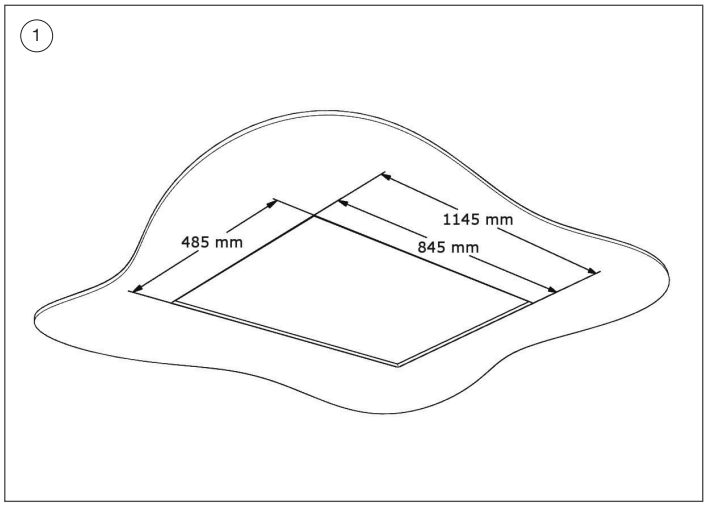
1
485 mm
1145 mm
845 mm

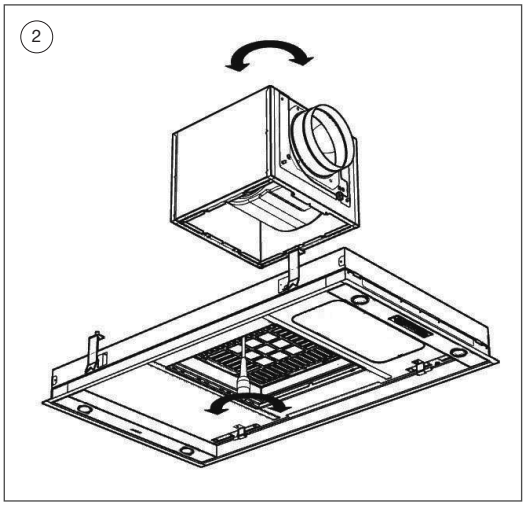
2

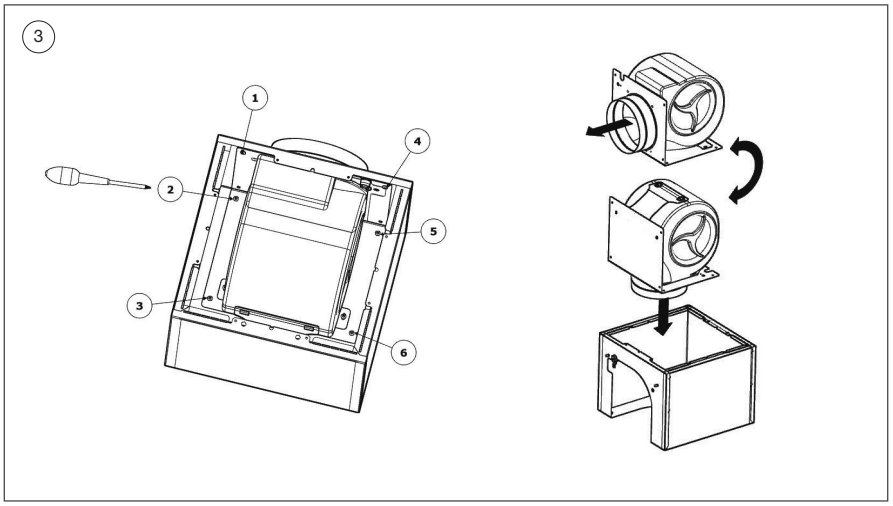
3
1
2
3
4
5
6

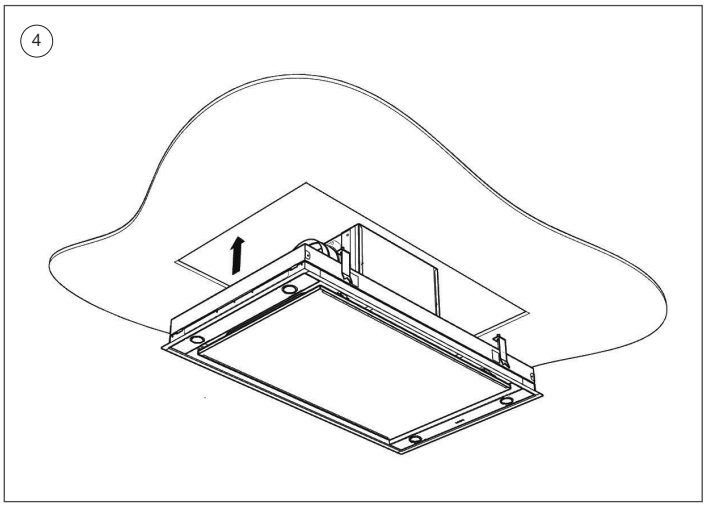
4

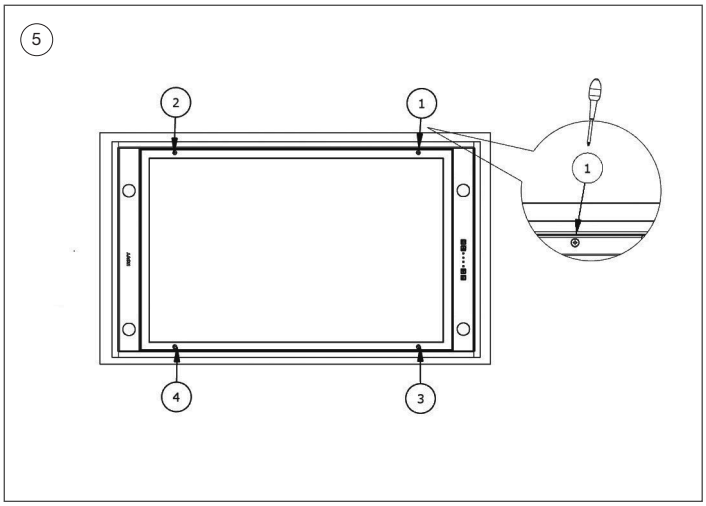
5
2
1
1
4
3

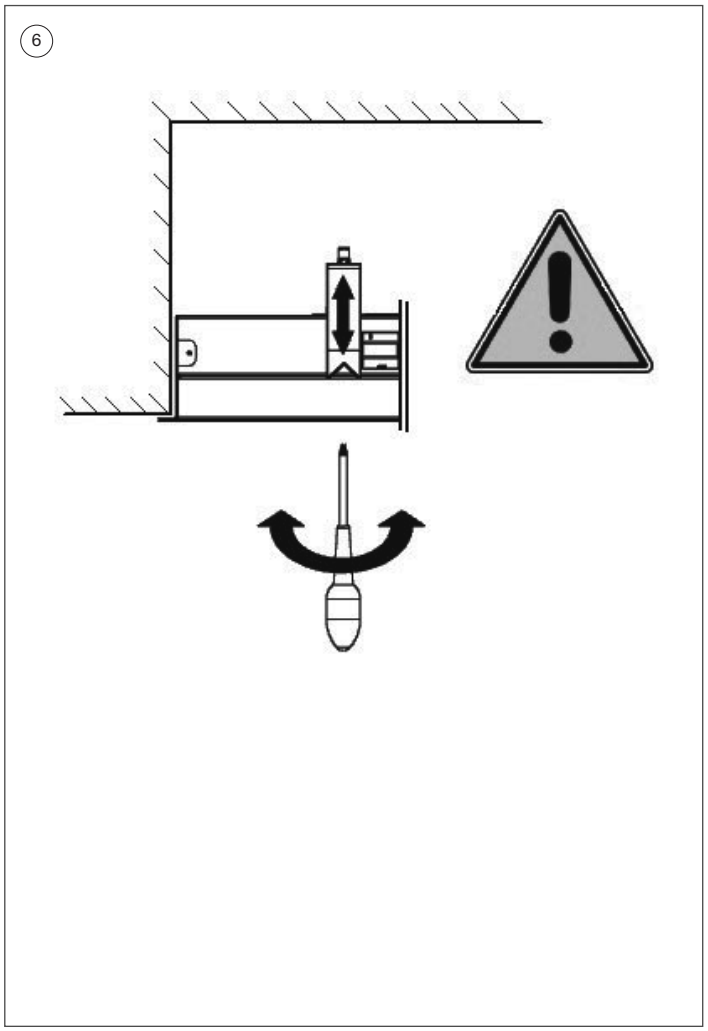
6

7

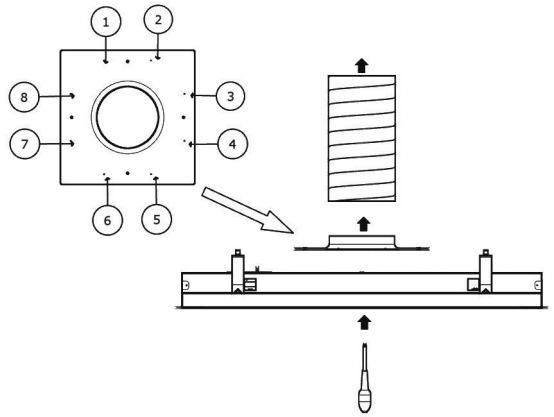

8

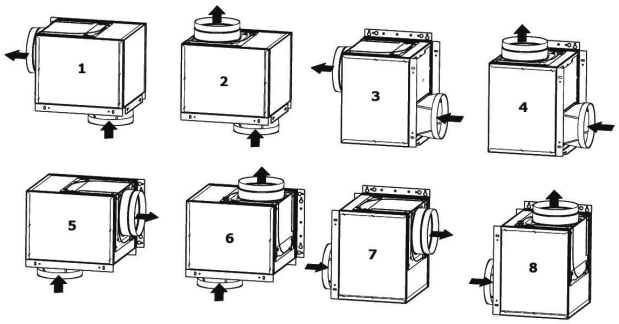

9

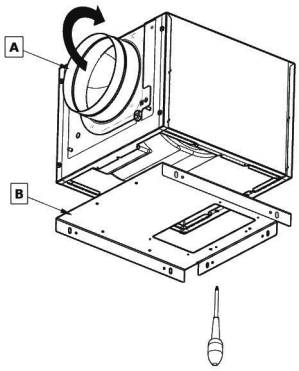

10

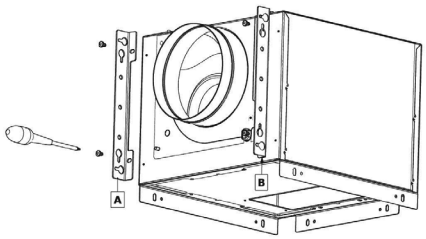

11

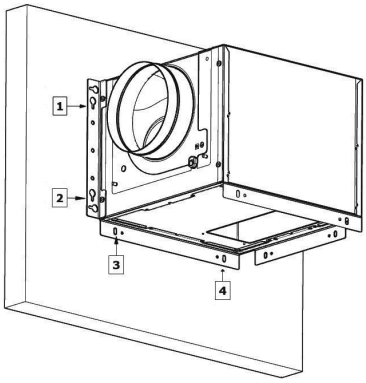

12

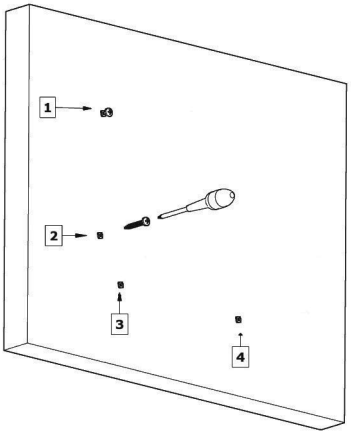

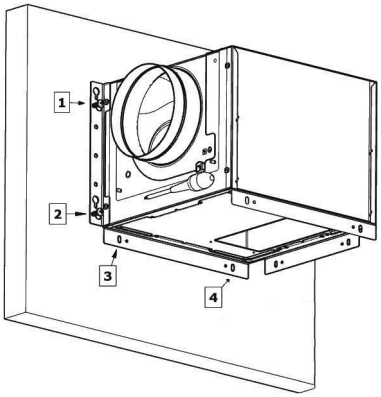

13

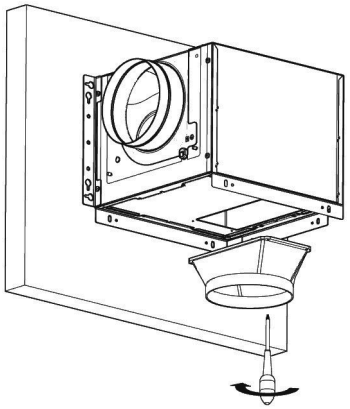

14

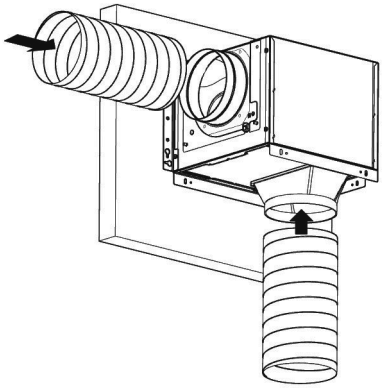

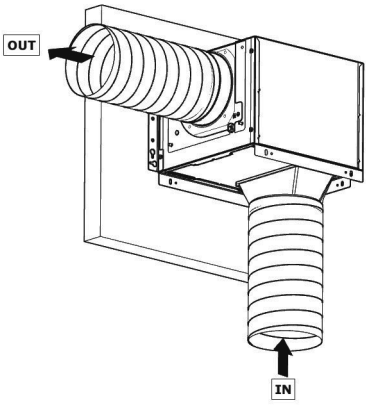

ALLMÄNT

Det är är monteringsanvisningarna för Novy enheten som visas på framsidan. Manualen levereras separat med den här enheten. Läs instruktionerna noggrant före installation och användande av enheten. Det rekommenderas att installationen utförs av kvalificerade personer.

I den här manualen används en mängd olika symboler. Beskrivningen av dessa symboler finns här nedan.

Symbol	Menande	Åtgärd
	Läs	Läs anvisningarna noggrant
	Varning	Denna symbol indikerar en farlig situation

Säkerhet

Vänligen observera följande information:
- Installation och koppling till ström måste utföras av behörig fackman.
- Tillverkaren åtar sig inget ansvar för skador orsakade av felaktig inbäddning eller anslutning.
- Avlägsna varsamt enheten från paketeringen och kontrollera så att den är oskadad före montering.
- Montera inte enheten om den är skadad.
- Kontrollera så att alla fästmaterial som finns på ritningarna på sido 2 är inkluderade.
- Enheten är endast avsedd för bruk i hemmet (matlagning), den är ej avsedd för annat bruk i hemmet, eller för kommersiellt eller ind
- Säkerhet kan endast garanteras om enheten är kopplad till jordning i enlighet med relevanta förordningar.
- Använd inte en förlängningssladd för att koppla till elnätet.
- Byt ut felaktiga eller skadade delar med originaldelar från Novy
- Byt ut en defekt strömsladd med originaldelar från Novy

Viktigt före monteringen:

På sidan 2 i den här monteringsanvisningen hittar du ritningarna.Viktiga punkter före monteringen:
- För att underlätta monteringen så rekommenderas det att minst två fackmän utför monteringen.
- Kontrollera att taket har en tillräcklig bärförmåga för att klara av enhetens vikt.
- Skåpet som apparaten monteras i måste ha korrekta mått.

Frånluft eller recirkulation

Innan du påbörjar installationen, skall du bestämma om en frånluftkanal skall dras till utsidan av väggen eller om spishällen skall användas med recirkulationsfunktionen. Om en frånluftkanal skall dras till utsidan, läs noggrant avsnittet i den här monteringsanvisningen för att installera kanalen. Om du ska använda recirkulation kan en Novy utsugslåda köpas (se “Tillbehör”).

InTouch
Med InTouch kan Novy-ventilatorn användas från Novy InTouch induktionshällen. Takenheten kan som standard kombineras med InTouch induktionshällar. Gå in på webbplatsen för de olika modellerna för att se induktionshällar med InTouch.

INSTALLATION

Följ monteringsritningarna på sida 2 och 3.

(1) Att göra en infällning:
Type 6830 / 6831 – Skär ut 845mm x 485mm.
Type 6840 / 6841 – Skär ut 1145mm x 485mm.

Takenheten kan integreras i takplattor med en tjocklek på 18-35 mm. Montera inte enheten direkt i gipsskivor, var noga med att det finns ett underliggande starkare material för att dra åt fästklämmorna. Se till att det finns ett uttag nära taket, så att takenheten när som helst kan kopplas från strömmen.

Med hänsyn till köksfläktens vikt, måste det säkerställas att taket har en tillräcklig bärförmåga.

Den rekommenderade monteringshöjden för elektriska eller keramiska hällar är min. 600 mm och max 1600 mm.
Rekommenderad monteringshöjd för gas eller induktionshäll är min. 650 mm och max 1600 mm.

(2) Byte av utvinningsriktning på motorn (om så önskas).
Sidled:
- Öppna bottenplattan och ta bort filtret från takenheten.
- Koppla ur sladden som kopplar samman motorn och takenheten.
- Lossa de 8 skruvarna som är belägna bredvid skyddsgallret.
- Vrid motorn med utlopp till önskat läge och skruva tillbaka motorn med de 8 skruvar.

(3) Byte av utvinningsriktning på motorn (om så önskas).
Topp:
A. lossa de 6 skruvarna på motorkåpan.
B. Vrid motorhuset ett kvarts varv och sätt motorkåpan på motorhuset. Dra åt de 6 skruvarna igen.

(4) Anslut frånluftskanalen till anslutningsuttaget med en slangklämma (var uppmärksam på frånluftskanalens längd vid avlägsnande).
Anslut kontakten till uttaget.
Skjut upp takenheten i infällningen genom att trycka på kanterna (tryck inte på bottenplattan) tills du hör att den klickar in på plats.
Takenheten hänger nu på plats.

(5) Dra åt de fyra fästskruvarna för hand för att permanent fästa kontrollpanelen.
Obs! Tryck inte på enheten för kraftigt och dra inte fästena så att de böjer sig. När spännskruvarna är åtdragna är enheten redo att användas.

Ta ned takenheten

(6) Före demontering måste hällen skyddas, till exempel genom att täcka den med kartong eller en duk, om ifall att en skruv eller klämma skulle falla ner på den. För att ta ner takenheten måste de 4 spännskruvarna skruvas ut helt. När du tagit bort dessa kan takenheten tas ner. OBS: Lösa klämmor kan falla ner.

Utvändig installation av motorenheten

(7) Ta bort motorenheten från taket genom att skruva ut de 8 skruvarna (se (2)). Använd samma skruvar för att installera röröverföringen beställningen till takenheten. Du kan lossa pluggarna på motorenheten.

(8) Det här är möjligheterna att placera motorn.

(9) Bestäm motorenhetens placering och upphängning. Motorns extraktionsriktning kan ändras efter behov. Tillförsel och utloppsrören kan ställas in 90 ° vinkel eller mot varandra.

B Skruva rörövergången (6830029) till botten av motorn med skruvarna (8x 906116).

(10) Placera upphängningsfästet på motorhuset. Detta görs genom att skruvarna lossas från motorhuset. Sedan sätts upphängningsfästet på motorn och skruvas på med samma skruvar. Du kan välja position A eller position B.

(11) För att montera motorenheten på väggen, markera först vart de 4 hålen skall borras ut.

(12) Montering på tegel: Använd skruvar 906055 och pluggar 906143.
- Borra ut de 4 markerade punkterna och sätt in pluggarna i hålen.
- Skruva de 2 skruvarna delvis in i läge 1 och position 2.
- Häng motorenheten på dessa 2 skruvar. Dra sedan åt skruvarna.
- Skruva nu in skruvarna i läge 3 och läge 4.

Montera på trävägg: Använd skruvar 906192.
- Skruva de 2 skruvarna delvis in i läge 1 och position 2.
- Häng motorenheten på dessa 2 skruvar. Dra sedan åt skruvarna.
- Skruva nu in skruvarna i läge 3 och läge 4.

(13) Anslut plströret (864006) till rörövergången med de 4 skruvar (906116).

(14) Fäst intag- och utloppsröret på motorn med en slangklämma. Anslut kontakten på kabeln som kommer från takenheten till kontakten på motorenheten

Installation av frånluftkanalen

Motorns utlopp har en diameter på 220 x 150 mm. Det rekommenderas att använda en frånluftskanal med en diameter på 150 mm. Ett reduktionsrör ingår i köksfläkten. Vid installation av ett reduktionsrör måste en frånluftskanal med en diameter på 125 mm användas. För att uppnå den bästa prestanda för köksfläkten, var uppmärksam på punkterna nedan.

Runda kanaler:
- Använd släta, icke-brandfarliga rör med en innerdiameter som motsvarar ytterdiametern på anslutningshylsan. Flexibla rör expanderas maximalt och skärs till rätt storlek.
- Minska inte utsugets diameter. Detta kommer att minska kapaciteten och öka ljudnivån.
- Vid anslutning till en kort frånluftskanal kan det vara nödvändigt att installera en backventil i kanalen för att förhindra att vinden blåser in.
- Använd slangklämmor eller aluminiumtejp för att göra anslutningarna lufttäta.
- Vid kanalöverföring genom väggen, måste det monteras en väggventil.

Platt kanal:
- Använd plattkanal med rundade hörna och luftdeflektorer. Tillgängliga från Novy.

Generell information:
- Gör kanalen så kort som möjligt och med de minsta möjliga antal böjningar på utsidan.
- Använd inte vinkelböjningar. Använd avrundade böjningar för korrekt luftledning.
- Om kanalen som går genom ytterväggen passerar en ihålig vägg, se till att frånluftskanalen passerar genom båda skikten och skär ner lite på utsidan.
- Om kanalen passerar genom taket, använd en dubbelväggig taköverföring med tillräcklig bredd.
- Koppla aldrig kanalen till en rökkanal.
- Se till att tillräckligt med luft tillförs. Friskluft kan tillföras genom att öppna ett fönster eller en dörr till utsidan, eller genom att installera ett ventilgaller.

TILLBEHÖR

Övergång för anslutning av platta kanaler
Motorn är monterad externt med övergången och kan ansluta den platta kanalen direkt till taket. Fördelen med detta är infällningshöjden (artikelnummer 6830052).

Recirkulation
Om du skall använda recirkulation, kan Novy leverera utsugslådor I olika storlekar, inklusive type 841.400 / 842.400 / 843.400 eller type 7931.400 / 7932.400 / 7933.400

Förlängningssladd
Vid montering av motorenheten utvändigt kan en längre kabel behövas mellan taket och motorn. Förlängningssladden är ansluten till den befintliga kabeln. Förlängningssladden har en längd på 5 m.

Diverse tillbehör

- Klämma Ø60-215 mm	906291
- Aluminiumtejp (rulle 50 m)	906292
- Väggventil I aluminium för utlopp Ø150mm	906178
– Mekanisk väggventil Ø150mm	906419
- Envägsventil Ø150mm	906432
- Rengöringsmedel för rostfritt stål	906060

SERVICE OCH REKLAMATIONER

För konsumentköp ger Røros Metall 2 års garanti, och ytterligare 3 års tidsgräns för klagomål för alla produkter. Efter 2 år är köparen skyldig att upptäcka ursprungliga defekter på produkten. Dvs att felet var närvarande vid tidpunkten för leveransen.

Ingen garanti ges för fel eller skador som direkt eller indirekt orsakas av felaktig hantering, montering/elektrisk anslutning, användning, underhåll eller andra externa faktorer som skadat produkten. Normal slitage måste förväntas. Ex. ljuskällor och filter.

Røros Metall erbjuder service via auktoriserade serviceföretag över hela landet. Alla serviceuppdrag och klagomål måste lämnas in i en separat serviceformulär på http://www.rorosmetall.no/kundesenter/serviceskjema

Dokumentation av datum för inköp och serienummer på produkten måste tillhandahållas. Servicekostnader för uppdrag som inte har hänvisats från Røros Metall avvisas och kostnader i samband med serviceuppdrag / inspektioner där klagomål inte godkänns faktureras till konsumenten.

Vi reserverar oss för tryckfel, prisändringar och ändringar av produktdetaljer eller tekniska specifikationer.

Novy nv förbehåller sig rätten att ändra specifikationen och priserna på sina produkter utan ytterligare meddelande

NOVY nv
Noordlaan 6
B - 8520 KUURNE
Tlf. 056 36 51 00 - Faks 056 35 32 51
E-post: novy@novy.be
http://www.novy.be

RØROS METALL
RM Roros metall AS
Stamphusveien 11, NO-7374 Roros
Tlf. +47 72 40 94 00 / post@rorosmetall.no
www.rorosmetall.no