Se installasjonsvideo:

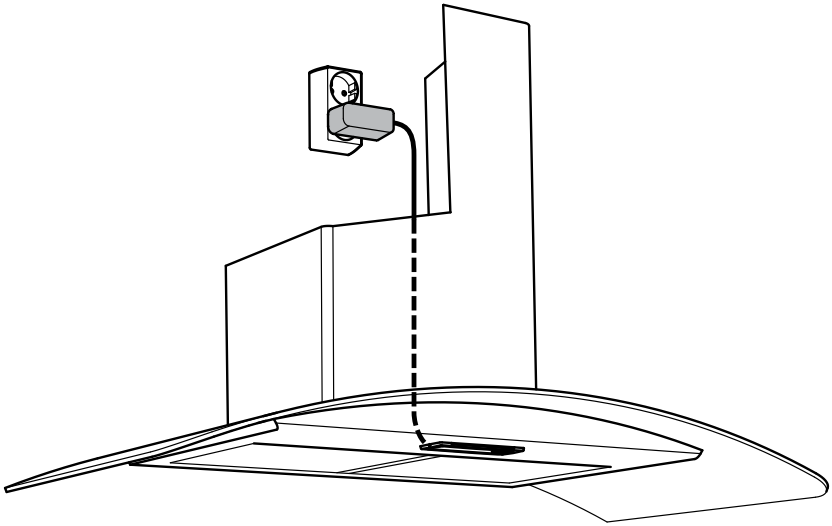

INSTALLASJONSVEILEDNING

Siro komfyrvakt

Strømstyringsenhet:
PCU6.1-P
PCU6.1-PP
PCU6.3-F
PCU6.1-S

RØROS HETTA

21028-A

INNEHOLD

1. Forberedelser
2. Installasjon
3. Feilsøking
4. Installering av vannlekkasjedetektoren (tilbehør)

Følg disse anvisningene nøye og vær særlig oppmerksom på anvisningene som er markert på følgende måte:

⚠ ADVARSEL

Følg anvisningene som er markert med advarsel nøye for å forhindre personskade og skade på eiendom.

⚐ VIKTIG

Følg anvisningene som er markert med merknad nøye for å forhindre skade på eiendom.

TIPS

Tips gir deg nyttige råd om bruk av utstyret.

ADVARSLER

⚠ ADVARSEL

Les hele bruker- og installasjonsveiledning før installasjon.

Røros påtar seg intet erstatningsansvar for noen skader som måtte være forårsaket av feilaktig bruk eller installasjon av utstyret.

Kontroller at komfyren er kompatibel med komfyrvakten (se avsnitt 1.1).

Hvis nettverkskabelen er skadet må den skiftes ut av produsentens servicepersonell eller representant for å unngå fare.

Alle elektriske tilkoblinger må utføres av en kvalifisert elektriker.

⚐ VIKTIG

Hvis utstyret har vært lagret kaldt må det få tid til å akklimatisere seg før det kobles til elektrisk.

1. FORBEREDELSER

Kontroller produktet og innholdet i pakken før installasjon:

- Sentralenhet Ⓐ (allerede montert i kjøkkenhetten)
- Strømforsyningskilde Ⓓ
- Strømstyringsenhet Ⓒ
- Bruker- og installasjonsveiledning
- Samsvarserklæring

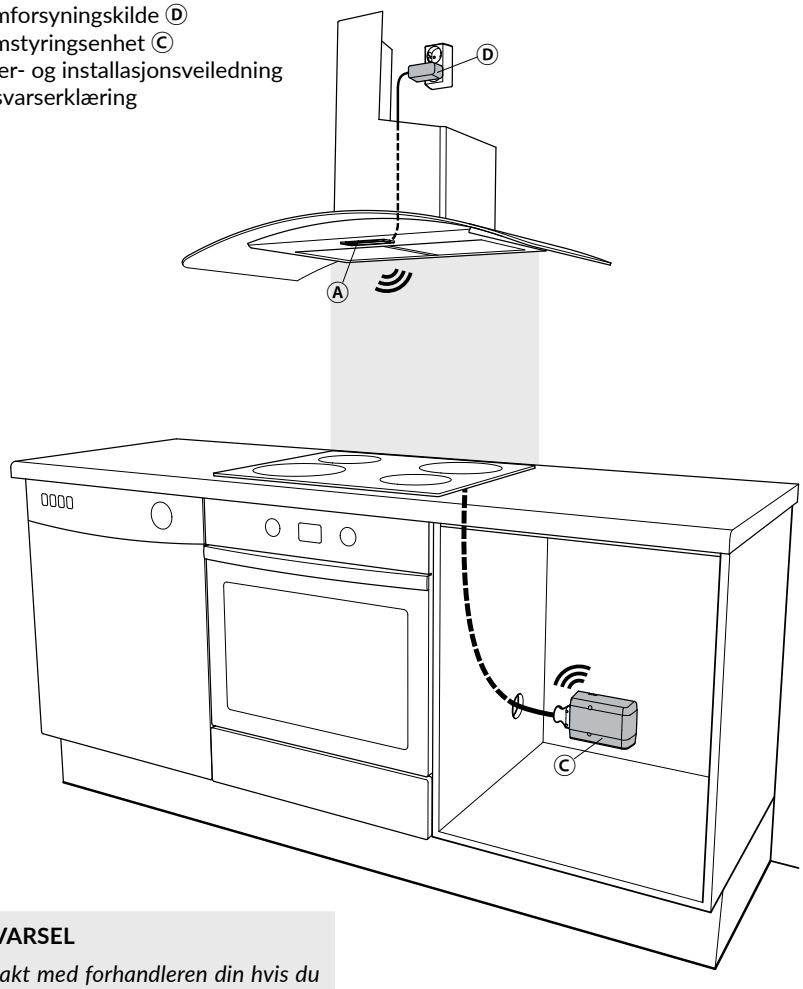

⚠ ADVARSEL

Ta kontakt med forhandleren din hvis du oppdager noe uvanlig ved utstyret.

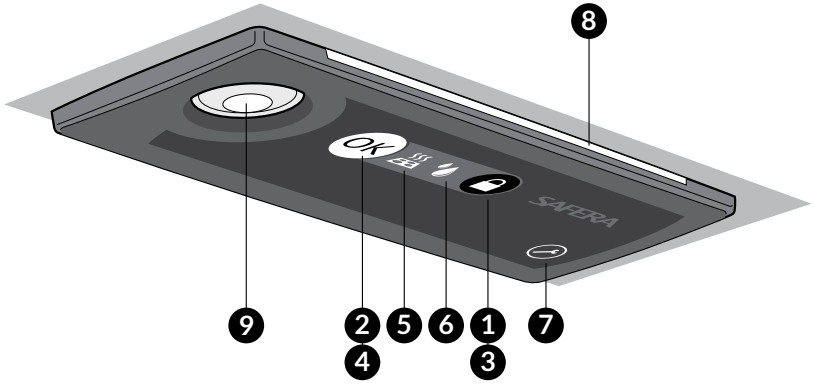

1.1 *Kompatibilitet*

Siro komfyrvakt er kompatibel med de fleste elektriske komfyrer, platetopper og ovner som er laget for husholdningsbruk.

- Tradisjonelle støpejernskomfyrer og platetopper
- Keramiske komfyrer og topper
- Induksjonkomfyrer og topper
- Sikkerhetskomfyrer og topper utstyrt med timer, ettervarmeindikator, barnesikring eller integrert deaktiveringssystem

Siro er kompatibel med komfyrer som ikke er bredere enn 90 cm, se trinn 1/6.

1.2 *Sentralenheten Ⓐ*

❶ Barnesikringsknapp
❷ OK knapp
❸ Indikatorlys for barnesikring
❹ Indikatorlys for aktivitet
❺ Indikatorlys for farlig situasjon
❻ Indikatorlys for vannlekkasje
❼ Knapp for justeringsmodus
❽ Indikatorlys
❾ Sensoren

Monter kjøkkenhetten med Sentralenheten Ⓐ i henhold til målangivelsene under:

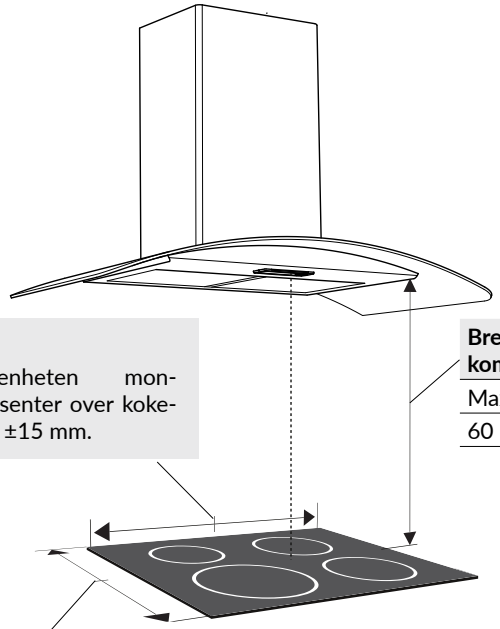

Bredde
Sentralenheten monteres i senter over koketoppen ±15 mm.

Bredden på komfyren	Installasjons-høyde
Max. 60 cm	45 - 75 cm
60 - 90 cm	60 - 75 cm

Dybde
Sensoren ❾ monteres i senter over koketoppen ±100 mm.

⚐ **VIKTIG**

Sentralenheten Ⓐ plugges inn i veggguttaket med sin egen strømforsyningskilde Ⓓ.

Installer strømstyringsenheten ©:

PCU6.1-P

1-fases, stikkontakt UT.
Se sidene 8-9.

PCU6.1-PP

1-fases, stikkontakt INN og UT.
Se sidene 10-11.

PCU6.3-F

3-fases, fast installasjon.
Kobling: 400V anlegg med 3 fase 16A forsyning.
Se sidene 12-13.

PCU6.1-S

1-fases, Schuko-stikkontakt IN/OUT.
Se sidene 14-15.

PCU6.1-P - INSTALLASJON

1-fases, stikkontakt UT.

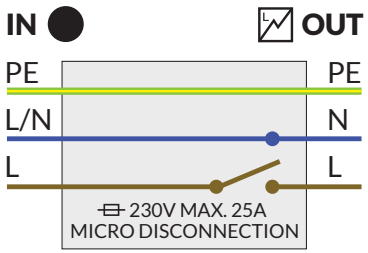

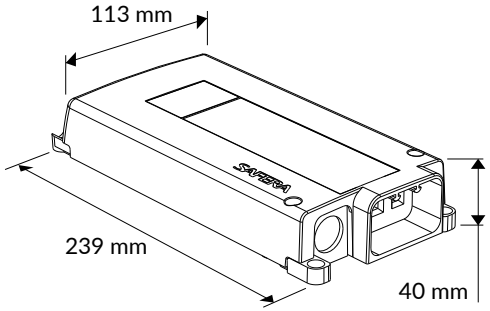

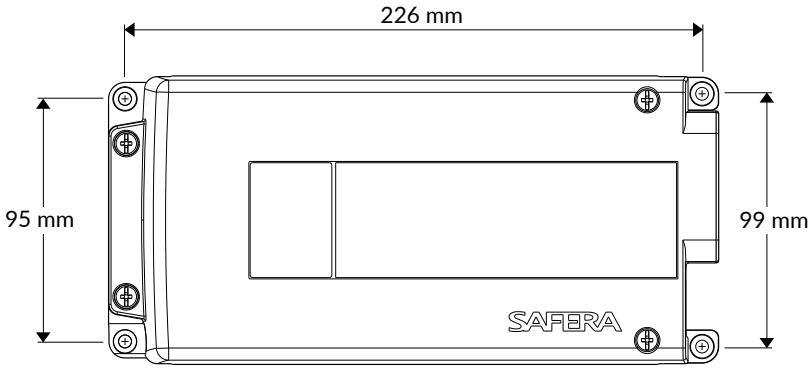

▲ ADVARSEL

Forsikre deg om at det ikke er strømforsyning til komfyren og ovnen ved å slå av sikringen. Forsikre deg også om at komfyren er slått av.

Utgående kabler er alltid strømførende når strømstyringsenheten er koblet til strømnettet. Hvis en ledning er løs, må den dekkes ordentlig.

▲ VIKTIG

Installer strømstyringsenheten ⓒ slik at den ikke blir eksponert mot fuktighet. Kontroller at alle kabler kan beveges fritt.

Utskifting av komfyren: Før du installerer den nye komfyren må du trykke på knappen for justeringsmodus ❼ i 5 sekunder til du hører et lydsignal. Fortsett installasjonen i trinn 3/6 pinkt 3.

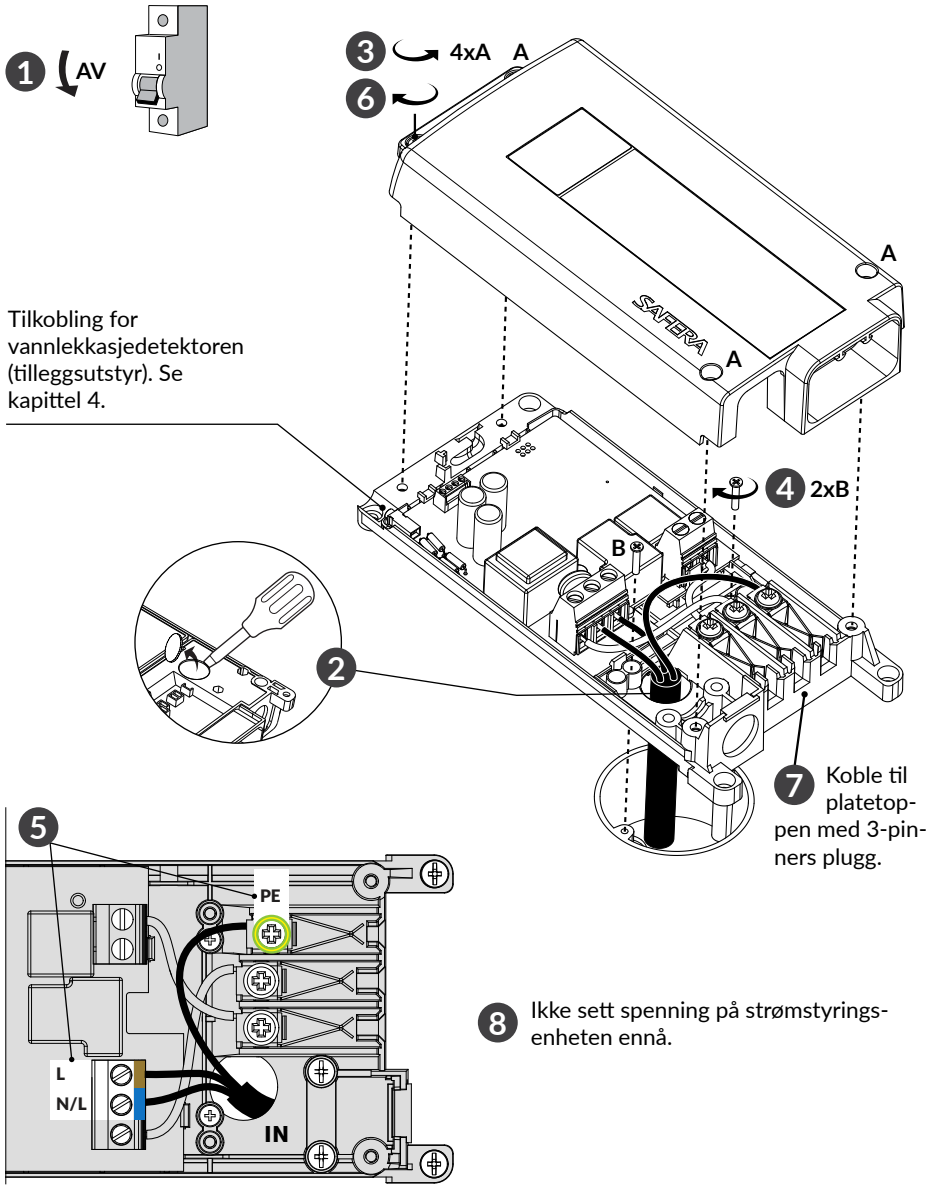

PCU6.1-PP - INSTALLASJON

1-fases. Stikkontakt INN og UT.

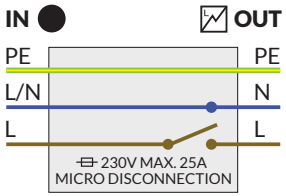

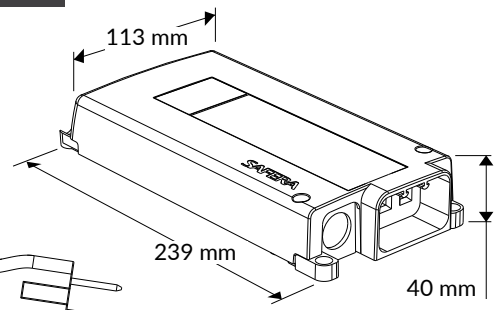

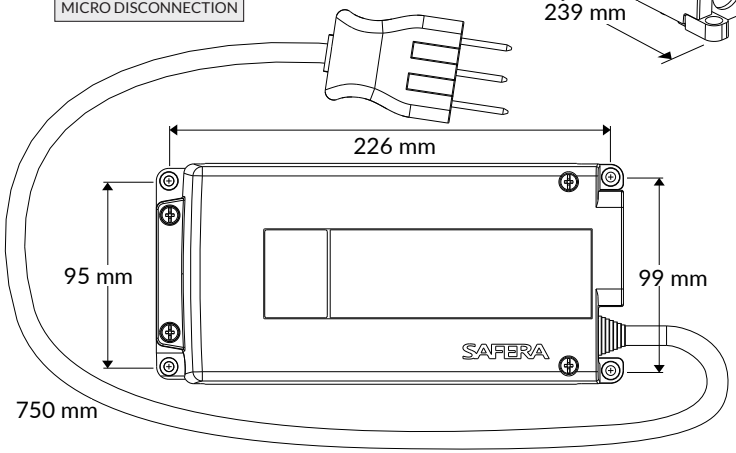

⚠ ADVARSEL

Forsikre deg om at det ikke er strømforsyning til komfyren og ovnen ved å slå av sikringen. Forsikre deg også om at komfyren er slått av.

Utgående kabler er alltid strømførende når strømstyringsenheten er koblet til strømnettet. Hvis en ledning er løs, må den dekkes ordentlig.

⚠ VIKTIG

Installer strømstyringsenheten Ⓒ slik at den ikke blir eksponert mot fuktighet. Kontroller at alle kabler kan beveges fritt.

⚠ VIKTIG

PCU6.1-PP: spesielt tilpasset for eksisterende installasjoner, med enkel ettermontering. Denne modell er ikke i henhold til kravene i NEK 400:2014 for installering i nyinstallasjoner, da denne er pluggbar. Da må PCU6.1-P eller PCU6.3-F velges.

Utskifting av komfyren: Før du installerer den nye komfyren må du trykke på knappen for justeringsmodus ❼ i 5 sekunder til du hører et lydsignal. Fortsett installasjonen i trinn 3/6 pinkt 3.

❶ AV

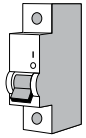

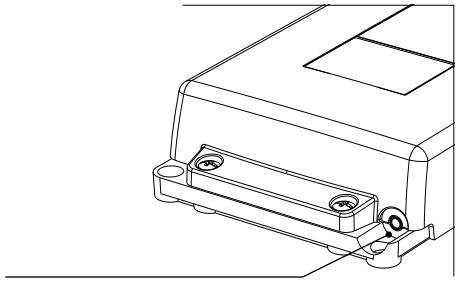

Tilkobling for vannlekkasjedetektoren (tilleggsutstyr).
Se kapittel 4.

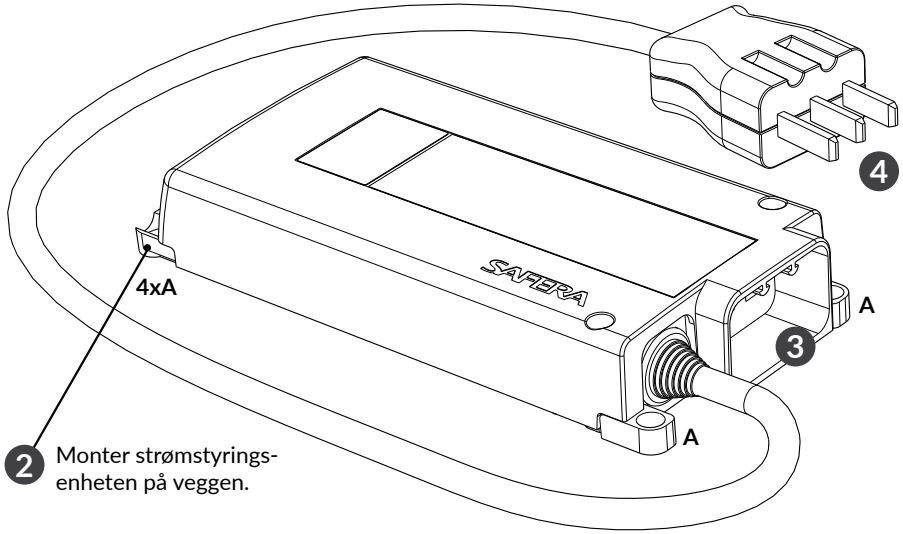

❷ Monter strømstyringsenheten på veggen.

❺ Ikke sett spenning på strømstyringsenheten ennå.

PCU6.3-F - INSTALLASJON

3-fases, fast installasjon

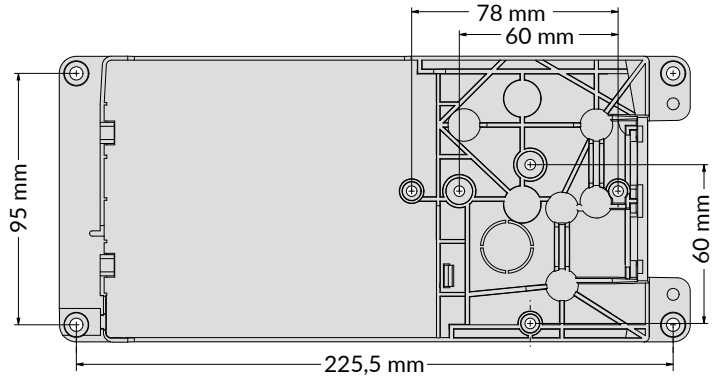

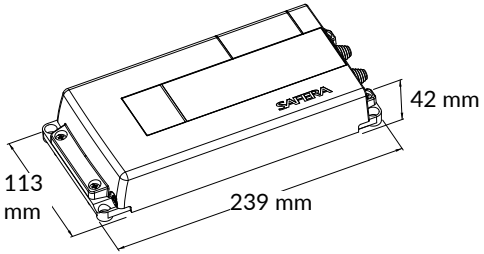

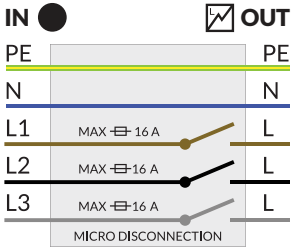

⚠ ADVARSEL

Forsikre deg om at det ikke er strømforsyning til komfyren og ovnen ved å slå av sikringen. Forsikre deg også om at komfyren er slått av.

Utgående kabler er alltid strømførende når strømstyringsenheten er koblet til strømnettet. Hvis en ledning er løs, må den dekkes ordentlig.

⚠ VIKTIG

Installer strømstyringsenheten Ⓒ slik at den ikke blir eksponert mot fuktighet. Kontroller at alle kabler kan beveges fritt.

Utskifting av komfyren: Før du installerer den nye komfyren må du trykke på knappen for justeringsmodus ❼ i 5 sekunder til du hører et lydsignal. Fortsett installasjonen i trinn 3/6 pinkt 3.

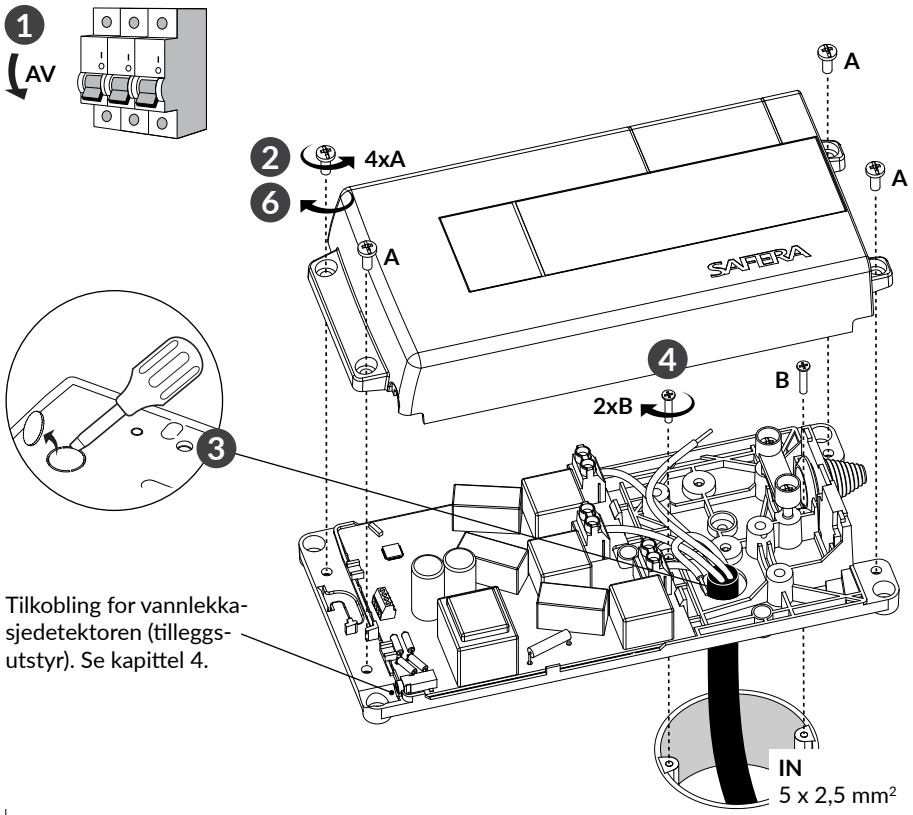

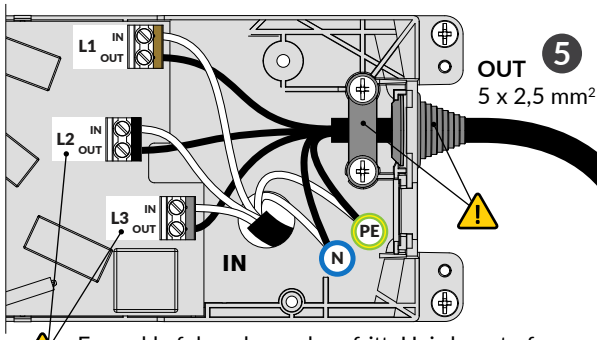

Faserekkefølgen kan velges fritt. Hvis bare to faser brukes, kobler du dem til terminal L2 og L3.

❼ Ikke sett spenning på strømstyringsenheten ennå.

PCU6.1-S - INSTALLASJON

1-fases, Schuko-stikkontakt IN/OUT

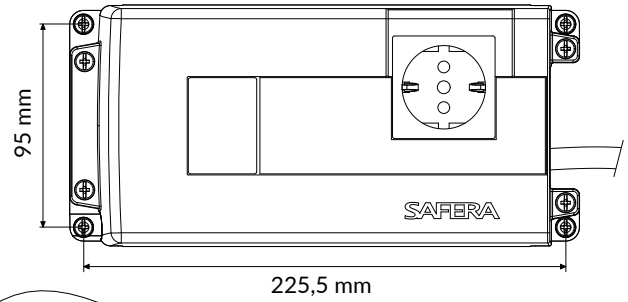

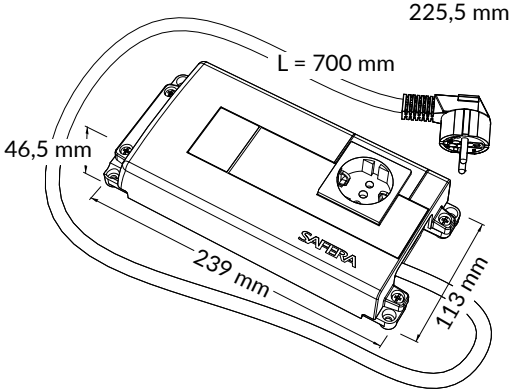

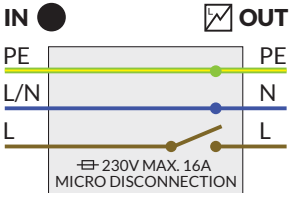

▲ ADVARSEL

Forsikre deg om at det ikke er strømforsyning til komfyren og ovnen ved å slå av sikringen. Forsikre deg også om at komfyren er slått av.

Utgående kabler er alltid strømførende når strømstyringsenheten er koblet til strømnettet. Hvis en ledning er løs, må den dekkes ordentlig.

▲ VIKTIG

Installer Ⓒ slik at den ikke blir eksponert mot fuktighet. Kontroller at alle kabler kan beveges fritt.

▲ VIKTIG

PCU6.1-S: spesielt tilpasset for eksisterende installasjoner, med enkel ettermontering. Denne modell er ikke i henhold til kravene i NEK 400:2014 for installering i nyinstallasjoner, da denne er pluggbar. Da må PCU6.1-P eller PCU6.3-F velges.

Utskifting av komfyren: Før du installerer den nye komfyren må du trykke på knappen for justeringsmodus ❼ i 5 sekunder til du hører et lydsignal. Fortsett installasjonen i trinn 3/6 pinkt 3.

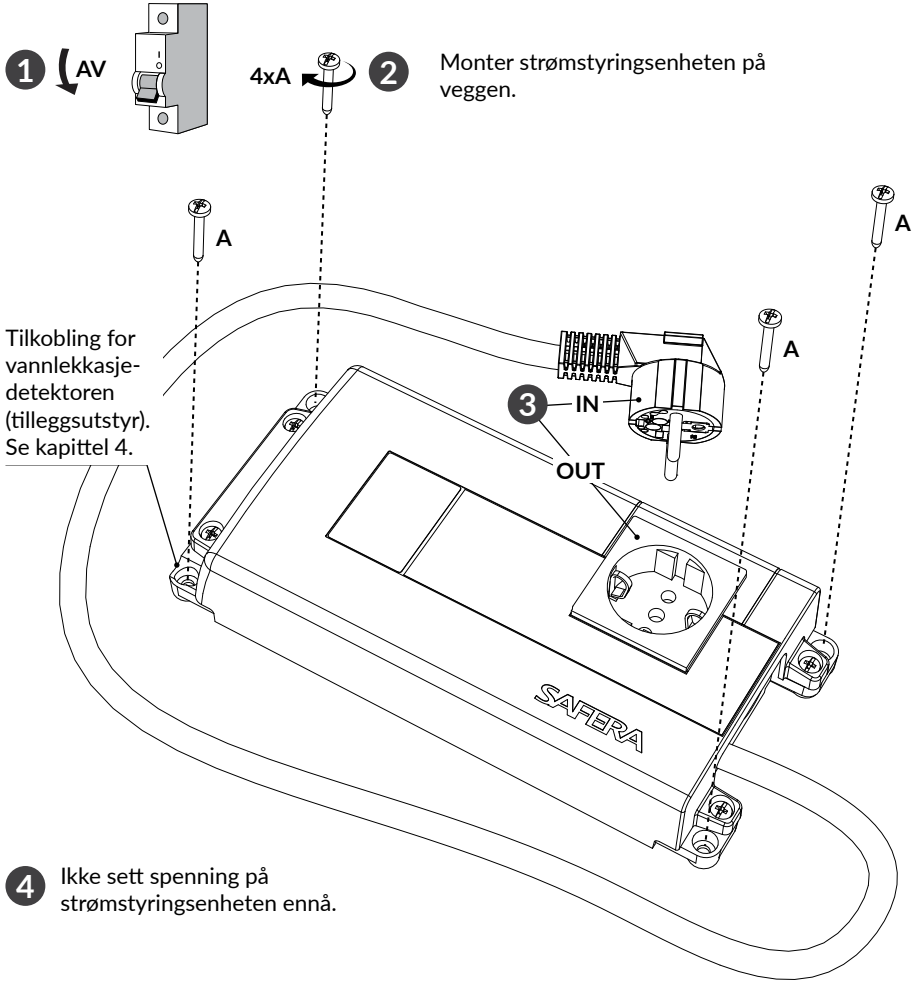

4 Ikke sett spenning på strømstyringsenheten ennå.

INSTALLASJON - TRINN 3/6 Installasjon av trådløs forbindelse.

1. Koble strømforsyningskilde Ⓓ: indikatorlyset ❽ lyser lilla.

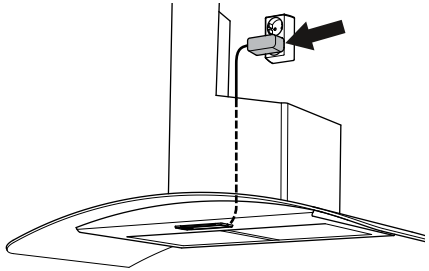

2. Trykk på knappen for justeringsmodus ❼: indikatorlyset ❽ blinker lilla-blått.

3. Slå på sikringen for komfyren og ovnen igjen. Strømstyringsenheten Ⓒ vil nå kontakte sentralenheten Ⓐ som gir fra seg et signal (•••).

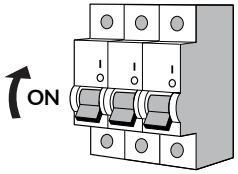

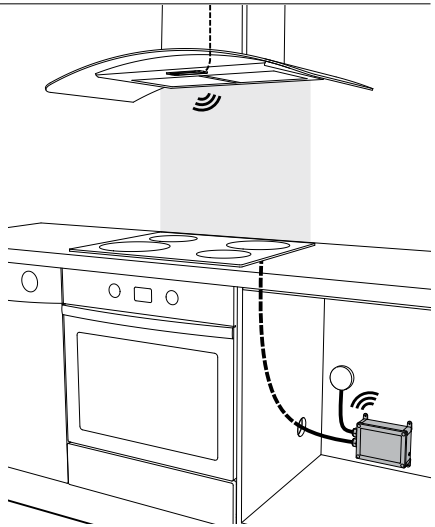

TIPS

(Tilbakestilling av tilkobling) Du kan starte installasjon på nytt ved å trykke knapp for justeringsmodus ❼ i 5 sekunder til du hører et lydsignal og fortsett fra trinn 3/6 punkt 3.

INSTALLASJON - TRINN 4/6 Kalibrering av komfyrvakten

1. Når Indikatorlyset ❽ blinker gul-grønn, skal komfyrvakten kalibreres. Velg mellom de to alternativene:

ALTERNATIV 1:

Både platetopp **og** stekeovnen er tilkoblet bryterenheten Ⓒ.

eller

ALTERNATIV 2:

Bare platetopp er tilkoblet bryterenheten Ⓒ.

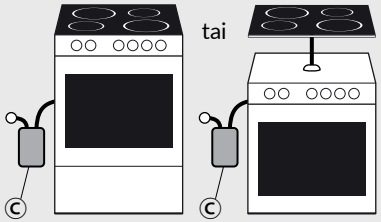

Slå på ovnen og trykk på barnesikringsknappen ❶. Når du hører signalet, slå av ovnen.

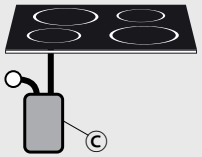

Slå på den største platen på full effekt og trykk på OK knappen ❷. Når du hører signalet, slå av platen.

TIPS

Ved induksjonstopp må du bruke en stekepanne, eller brettet fra stekovnen.

2. Kontroller at indikatorlyset for Aktivitet ❹ blinker hvert femte sekund.

1 Kontroller nærmeste alarmgrensen i henhold til installasjon vist i tabell.

Alarmgrense er 1-12.
1 = Reagerer hurtigere
12 = Reagerer senere

Plasseringen av komfyren	Installasjonshøyde	Alarmgrense (1-12)
I hjørne	75 cm	6*
	65 cm	7
	55 cm	8
	45 cm	9
Ved siden av en vegg	75 cm	5
	65 cm	6*
	55 cm	7
	45 cm	8
På en kjøkkenøy 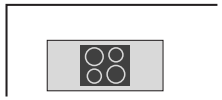	75 cm	4
	65 cm	5
	55 cm	6*
	45 cm	7

* Fabrikkinstilling

2 Juster alarmgrensen i henhold til tabellen som vist ovenfor. Fabrikkinstilt alarmgrense er 6.

Først, gå til justeringsmodus:

Trykk på knappen for justeringsmodus ❼: indikatorlyset ❽ lyser hvitt.

Så, juster alarmgrensene slik:

12
11
10
9
8
7

Øk grensene (+1) og trykk OK knappen ❷.

6 = Fabrikkinstilling

5
4
3
2
1

For å senke grensen (-1): press låseknappen. ❶.

3 Når du justerer alarmgrensen, vil dette bli indikert på følgende måte:

Fargen på indikatorlyset ❽	Antall pip	Alarmgrense
Rød	••• •••	12
	••• ••	11
	••• •	10
	•••	9
	••	8
	•	7
Blå	••• •••	6*
	••• ••	5
	••• •	4
	•••	3
	••	2
	•	1

* Fabrikkinstilling

TIPS

Du kan enkelt kontollere alarmgrensen ved og trykke på knappen for justeringsmodus ❼ to ganger raskt etterhverandre.

⚠ ADVARSEL

Ikke sett alarmgrensen høyere enn 9 under installasjonen.

Hvis alarmgrensen stilles inn for høyt kan utstyret komme til å unnlate å oppdage en farlig situasjon tidsnok.

INSTALLASJON - TRINN 6/6 Sjekkliste

Etter installasjonen må du kontrollere at utstyret fungerer slik det skal og fylle ut installasjonssjekklisten:

- ☐ Alle platene på komfyren utløser barnesikringsalarm.
- ☐ Ovnen (hvis den er koblet til) utløser barnesikringsalarm.
- ☐ Barnesikringen slår av ovnen og alle kokeplatene i platetoppen.
- ☐ Indikatorlyset ❽ lyser ikke rødt etter installasjonen.
- ☐ Alarmgrensen i samsvar med plasseringen av komfyren (se trinn 5/6).

_____
Monteringsdato

_____
Sted

_____
Montør

3. INSTALLASJON FEILSØKING

Problem	Tiltak
Installasjonen går ikke som beskrevet.	Du kan starte installasjon på nytt ved å trykke knapp for justeringsmodus ❼ i 5 sekunder til du hører et lydsignal og fortsett fra trinn 3/6.
Sentralenheten Ⓐ virker ikke I det hele tatt. Indikatoren lyser ikke. is not responding to any button and none of the indicator lights are lit.	Kontroller at strømforsyningskilde Ⓓ er koblet korrekt til vegguttaket og at vegguttaket har strøm.
Ingen av platene utløser alarm.	Den trådløse forbindelsen virker ikke. Start installasjonen på nytt fra trinn 3/6
Utstyret slår av strømforsyningen til komfyren, men strømmen kommer tilbake med en gang.	Kontroller at strømstyringsenheten Ⓒ er koblet korrekt - med andre ord at komfyren er koblet til UT-kabelen.

Hvis indikatorlyspanelen ❽ lyser rødt, er det feil på utsrtyret. Trykk på OK knappen ❷ for og finne ut hva som er feil:

Indikatorlys ❽ blinker blått:

- **Blinker en gang:** Problem med den trådløse forbindelsen.
- **Blinker to ganger:** Problem med strømforsyningsenheten Ⓒ.
- **Blinker tre ganger:** Strømstyringsenhet Ⓒ er overopphetet.

Indikatorlys ❽ blinker i gult:

- **Blinker en gang:** Problem med sensorer ❾.
- **Blinker to ganger**: Problem med sensorenhet Ⓐ
- **Blinker tre ganger**: Feil installasjonsposisjon på sensorenheten Ⓐ

4. INSTALLERE VANNLEKKASJESENSOREN *(tilbehør)*

Komfyrvakten kan utstyres med maksimalt fire vannlekkasjesensorer. Sensorene plasseres i vanlige lekkasjeområder, f.eks. under oppvaskmaskinen eller vasken.

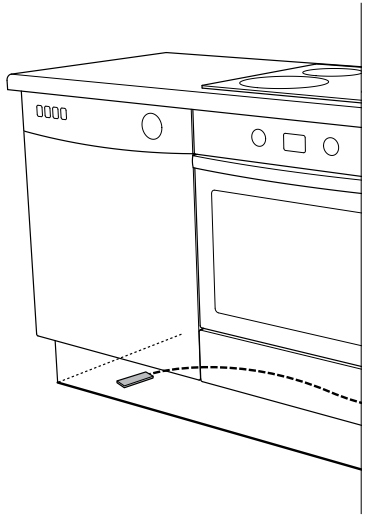

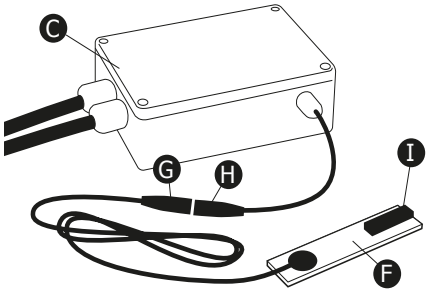

1. Fest sensorene Ⓕ.

2. Fest pluggen Ⓖ på lekkasjesensoren til strømstyringsenheten Ⓗ.

3. Hvis det er en ekstra sensor, er pluggen Ⓖ koblet til kontakten Ⓘ på den forrige sensoren.

4. Kontroll driften av den sensoren som er lengst borte Ⓕ ved å plassere en fuktig papirklut på den i 15 sekunder.

Hvis vann oppdages, gir sensorenheten Ⓐ et lydsignal og indikatorlyset blinker i blått.

5. Kvitter ut alarmen ved å trykke på OK-knappen ❷. Rengjør og tørk sensoren.

TIPS

Hvis sensoren forblir våt, vil utstyret avgi en ny alarm 8 timer etter at du har kvittert ut den forrige.