RØROS®
HETTA

Cilindro suora seinä

Tuuletin vapaasti riippuva suoralle seinälle. Moottori normaalia ilmanvaihtoa varten.
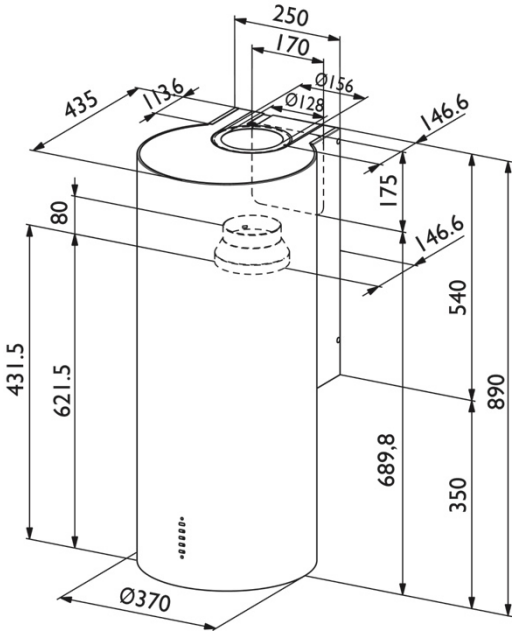
Tekniset tiedot	
Leveys:	37 cm
Korkeus:	89 cm
Valaistus:	2 x LED
Väri:	Teräs, Valkoinen, Musta
Ilmanvaihto:	Huoneilmaan poistava kierrätys
Kiinnityspiste:	475 ja 865 mm alkaen kiinnityspiste
Mahdollisuus integroitu liesisuoja:	Ei
Energialuokka:	C
Kapasiteetti:	235/370/510/615 m^3/t (EN61591)
Äänitaso:	48/57/64/68 dBA (EN60704-3)
Ilmanvaihtoliitäntä:	125/150 mm