Argo

PRODUKTBILD

MÅTTBILD

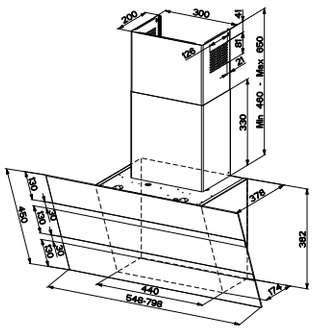

Argo är en snedställd fläkt i glas med sobra ränder i borstat stål. Den finns i svart eller vitt glas och i bredderna 55 eller 80 cm. Kanalen är alltid i borstat stål. Snedställda spiskåpor förbättrar överblicken över spishällen, samtidigt som de är dekorativa. Den vändbara motorn gör att det går att rikta frånluften bakåt. För standardventilation och recirkulation.

TEKNISK INFORMATION

Energiklass	A+
Kapacitet (m3/tim)	310/420/580/720
Ljudnivå (dBA)	52/56/62/65
Belysning	2 x LED
Dimension stos	120/150
Installationspaket	125/160
Fäste från underkant	338
POT-signal	Nej

MÖJLIGA TILLVAL

Borstat stål	Nej
Valfri NCS-färg, glans 35	Nej
Valfri NCS-färg, matt glans 10	Nej
Valfri NCS-färg, högglans 95	Nej
Andra metaller, borstade	Nej
Andra metaller, högglans	Nej
Förberedd för integrerad spisvakt	Nej

VENTILATIONSTYPER

Standardventilation	Ja
Recirkulation	Ja
Extern motor	Nej
Centralventilation	Nej
Balanserad ventilation	Nej
Gemensam ventilation	Nej

Best.nr	*Artikel benämning*	*Bredd*	*Yta*
5081	Argo 55	54,8 cm	Svart glas
5083	Argo 55	54,8 cm	Vitt glas
5082	Argo 80	79,8 cm	Svart glas
5084	Argo 80	79,8 cm	Vitt glas

Levereras alltid med stålkanal.
Modellen har vändbar motor med möjlighet for utsug bak..
Vid recirkulation ska medföljande kanal inte monteras. Luftgaller måste väljas till.
* Endast vid förstagångsköp. Kanalen måste tas bort.

LÄS MER PÅ NÄTET:

Skanna med mobilen

SR