Argo

PRODUKTFOTO

MÅLSATT TEGNING

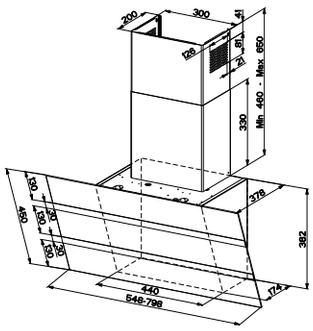

Argo er en skråstilt glasshette med delikate striper i børstet stål. Du får den i sort eller hvitt glass, og i 55 eller 80 cm bredde. Kanalen er alltid i børstet stål. Skråstilte hetter bedrer innsynet til koketoppen og tar seg flott ut alene på veggen. Med vendbar motor har du mulighet for uttrekk bak. For normalventilasjon og resirkulasjon.

TEKNISK INFORMASJON

Energiklasse	A+
Kapasitet (m^3/t)	310/420/580/720
Lydnivå (dBA)	52/56/62/65
Belysning	2 x LED
Dimensjon uttak	120/150
Installasjonspakke	125/160
Feste fra underkant	338
POT-signal	Nei

MULIGE TILVALG

Børstet stål	Nei
Valgfri farge, glans 35	Nei
Valgfri farge, matt glans 10	Nei
Valgfri farge, høyglans 95	Nei
Andre metaller, børstet	Nei
Andre metaller, høyglans	Nei
Mulighet for integrert komfyrvakt	Nei

VENTILASJONSTYPER

Normalventilasjon	Ja
Resirkulasjon	Ja
Ekstern motor	Nei
Sentralventilasjon	Nei
Balansert ventilasjon	Nei
Fellesavtrekk	Nei

Best.nr.	*Varenavn*	*Bredde*	*Overflate*
5081	Argo 55	54,8 cm	Sort glass
5083	Argo 55	54,8 cm	Hvitt glass
5082	Argo 80	79,8 cm	Sort glass
5084	Argo 80	79,8 cm	Hvitt glass

Leveres alltid med stålkanal.
Modellen har vendbar motor med mulighet for avtrekk bak.
Ved resirkulasjon behøver ikke medfølgende kanal å monteres. Lufterist må da legges til.

SE MER PÅ NETT:

Scann med mobilen din

NR