Grue hög

PRODUKTBILD

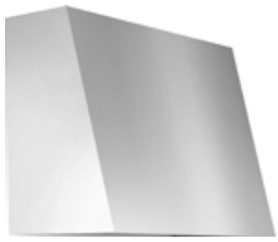

MÅTTBILD

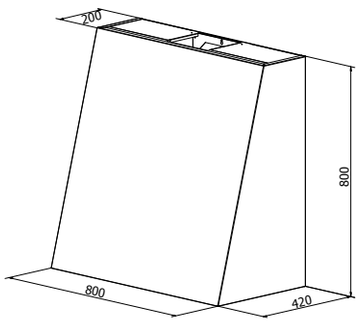

Grue hög är en stilren och populär väggmodell som passar bra fristående på väggen eller integrerad med resten av köket. Grue kan fås måttanpassad samt i borstad metall eller i valfri färg. Det effektiva fettfiltret kan maskindiskas och en rengöringsindikator visar när det är dags. Kan även levereras med integrerad spisvakt och för alla ventilationstyper.

TEKNISK INFORMATION

Energiklass	A+
Kapacitet (m^3/tim)	191/222/289/435/664
Ljudnivå (dBA)	34/38/44/53/63
Belysning	LED 2700-5000K
Dimension stos	120/150
Installationspaket	125/160
Fäste från underkant	Fläktens höjd minus 10 mm
POT-signal	Ja

MÖJLIGA TILLVAL

Borstat stål	Ja	Inkl.
Valfri färg, glans 35	Ja	Inkl.
Valfri färg, matt glans 10	Ja	
Valfri färg, högglans 95	Ja	
Andra metaller, borstade	Ja	
Andra metaller, högglans	Nej	
Förberedd för integrerad spisvakt	Ja	

VENTILATIONSTYPER

Standardventilation	Ja
Recirkulation	Ja
Extern motor	Ja
Centralventilation	Ja
Balanserad ventilation	Ja
Gemensam ventilation	Ja

Best.nr	*Artikel benämning*	*Bredd*	*Yta*
204100	Grue Sense Vägghängd 80 x 80 u/kanal	80 cm	Borstad stål/Färg

Insänkt bottenplatta för optimal Osuppfångning.
Pristillägg för matt lack, högglans färg, PVD, koppar, stål, svart stål eller mässing i högglans eller borstat utförande.
Uppge ventilationsform vid beställning.
Uppge alltid typ av motor/aggregat som kåpan skall kopplas till.
Denna artikel är tillverkad i Röros av RörosHetta.

SR EC BG SV

LÄS MER PÅ NÄTET:

Skanna med mobilen