Panorama 120

PRODUKTBILD

MÅTTBILD

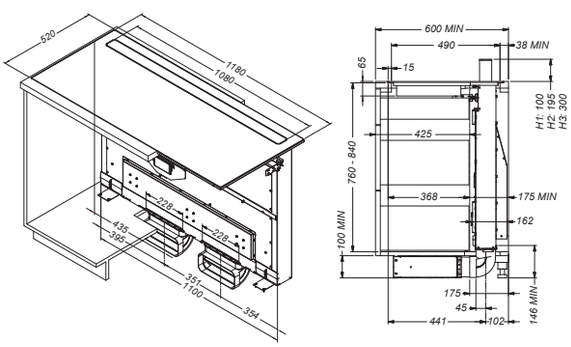

Panorama 120 är ett tekniskt vidunder med fläkt och spishäll i ett. Fläkten kan höjas upp 30 cm från spishällen, vilket ger en optimal ventilation om höga kokkärl används. När du inte lagar mat fälls fläkten ner helt i spishällen. Den tar inte mer plats än en vanlig spishäll, plus 16,5 cm längst bak i underskåpet, vilket gör att det finns gott om plats för förvaringsutrymme under hällen. Panorama 120 har hela 5 zoner som går att brokoppla parvis.

TEKNISK INFORMATION

Energiklass	B
Kapacitet/luftvolym (m^3/tim)	237-1009 m^3/t
Ljudnivå (dBA)	35-70 dBa
Dimension stos	2x 22,2 x 8,9 cm
Fläkttorn höjd/justerbar	30-20-10 cm + fritt justerbar
Kokzoner	5 x 3000 W
Storlek kokzoner	4x 24,0 x 22,0 cm + 1 x Ø 28,0 cm
Antal hastigheter	5 + 3 intensiv
POT-signal	Ja, mot pristillägg

TILLGÄNGLIGA VENTILATIONSTYPER

Standardventilation	Ja
Recirkulation	Ja

EGENSKAPER, FLÄKT

Touch panel/färg	Ja/Vit
Antal effektnivåer	9 + Power + Super Power
Flexibla kokzoner	Ja (2x)
Bryggfunktion	Automatisk
Stop & Go	Ja
Barnspärr	Ja
Timerfunktion	Ja
Uppkokningsautomatik	Ja
Varmhållningsfunktion	70º
Grillfunktion	Ja

Best.nr	*Artikel benämning*	*Bredd*	*Yta*
403295	Panorama 120	118 cm	Svart glas
403346	Recirkulationssats, box + kanaler + filter	-	-
9613	Grillplatta	-	-
9669	Skyddslister för spishäll, 2 st.*	-	-
403349	Monoblockfilter, 3 st. **	-	-
403352	Fettavskiljare, 2 st.**	-	-
9806	Sats för POT-signal Panorama	-	-

Kapacitet enligt EN 61591
Ljudnivå enligt EN 60704-3
Panorama 120 behöver två uttag.
1 x min. 25A och 1 x min. 10A.
* Vänster/Höger
** Inte nödvändigt vid förstagångsköp.

SR

LÄS MER PÅ NÄTET:

SE DEMOFILM:

Skanna koderna med mobilen för att läsa mer.